S-Auslauf

Art-Nr.: M160125





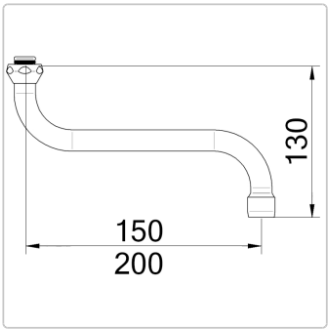

Produktinformation

in chrom
Ausladung 150mm & 200mm
Höhe: 130mm
mit 3/4" ÜM
schwenkbar