Übergangsstück, 3/4 AG x M28 x 1 AG, inkl. Dichtung, MS verchromt

Art-Nr.: 621127 / GTIN: 4050397083137



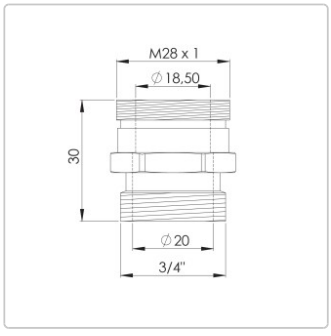

Produktinformation

M28/1 AG x 3/4“ AG
inkl. Dichtung
MS verchromt
mit Weichstrahler