Geräteventil für Eckventile 3/8''

Art-Nr.: 850124 / GTIN: 4044997119143



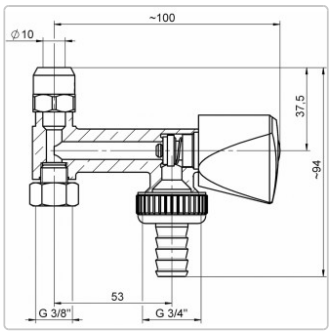

Produktinformation

mit Rückflussverhinderer und Schlauchverschraubung
Mittenabstand zwischen Anschluss 3/8“ IG und 3/4“ AG = 53mm
Haubengriff poliert verchromt
Hersteller: Schlösser Armaturen