2-Mengen-Spülkasten, weiß-alpin, Spülwassermenge: 9 Liter

Art-Nr.: 410734 / GTIN: 4013341029971



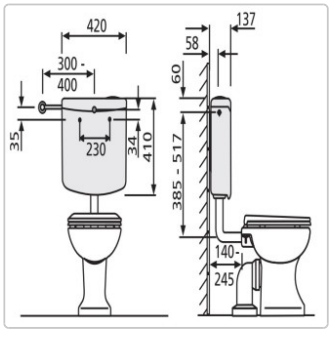

Produktinformation

420 x 410mm
Spülwassermenge: 9 Liter
Wassersparsystem mit 2-Mengenspülung
(9 und 3l, 6 und 3l)
Farbe: weiß-alpin
geprüft nach DIN EN 14055, KIWA
tiefhängend
vollisoliert
Start-/Stopp-Taste
inkl. Spülbogen und Euromanschette
inkl. Befestigungsmaterial und Montageanleitung
ohne Eckventil