Kunststoff-Ausgussbecken ''Barbara''

Art-Nr.: M660901



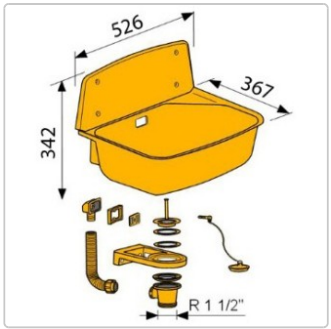

Produktinformation

Breite: 526mm
Höhe gesamt: 342mm
Tiefe: 367mm
mit Ablaufventil, Überlauf, Sieb, Stopfen & Kette
mit großer Ablagefläche
Armatur direkt auf das Becken montieren
besonders stabiles Becken für Nebenräume, Keller, Garten & Werkstatt