Kunststoff-Ausgussbecken ''Catrin''

Art-Nr.: M850401





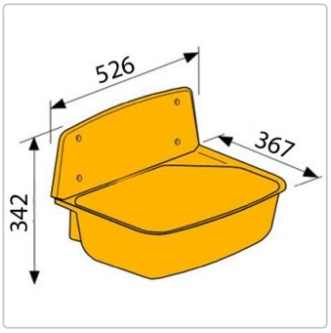

Produktinformation

Breite: 526mm
Höhe gesamt: 342mm
Tiefe: 367mm
mit Ablaufventil, Überlauf, Sieb, Stopfen & Kette
mit großer Ablagefläche
Armatur direkt auf das Becken montieren
besonders stabiles Becken für Nebenräume, Keller, Garten & Werkstatt