Gummi-Manschetten für SML-Winkel

Art-Nr.: M314501



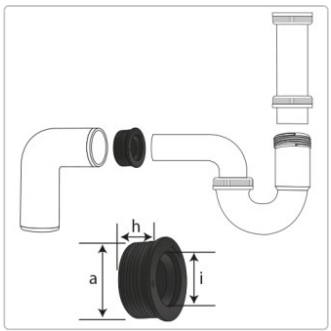

Produktinformation

versch. Größen
passend für die meisten SML-Anschlussbögen
speziell für den Direktanschluss an Siphonen
Material: Gummi EPDM
alterungs- u. witterungsbeständig
nach DIN EN 681-1