Waschtisch-Röhren-Sifon, 5/4''

Art-Nr.: 151517 / GTIN: 8019952000053



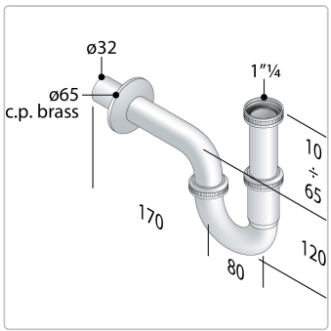

Produktinformation

5/4“
Tauchrohr: 75mm
Wandrohr: 190mm
Wasserstand: 60mm
Wasserdurchfluss: 63 l/min
Abmessung: 5/4“ x Ø 32mm
mit großer Wandrosette
ohne Ventil
DIN geprüft
Messing verchromt