Kugelgelenk-Sifon mit höhenverstellb. Tauchrohr, Kombi-Geräteanschluss 3/4'' & 1'', 45 Grad

Art-Nr.: M480301



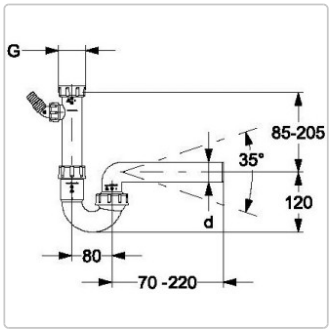

Produktinformation

versch. Größen
aus weissem PP
mit Geräteanschluss
mit höhenverstellbarem Tauchrohr und einem Kombi Geräteanschluss 3/4“ & 1“, (45°)
von 0 bis 35 Grad stufenlos verstellbar
leicht drehbar durch speziell beschichtete Dichtung
komplett vormontiert und superleise
hohe Ablaufleistung von mehr als 0,7l/sec.
temperaturbeständig bis ca. 95°C
nach DIN EN 274