S-Anschluss, Messing verchromt, 3/4“ x 1/2“ AG ,Versatz 8mm

Art-Nr.: 940449 / GTIN: 4042707988812



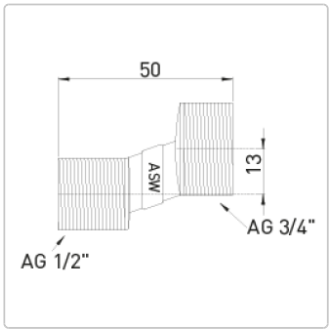

Produktinformation

Größe: 3/4“ x 1/2“ AG
Versatz: 8mm
Gesamtlänge: 45mm
3/4“ Gewinde: 15mm
1/2“ Gewinde: 15mm
Messing verchromt