# Mini-Kugelhahn IGxIG

Art-Nr.: M763452





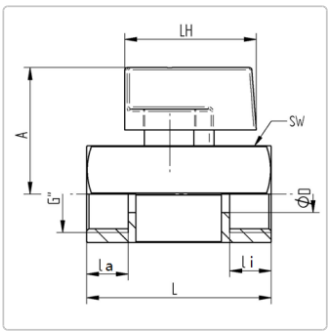

# Produktinformation

versch. Größen
mit beidseitigem Innengewinde
Sechskant - Stangenmaterial
vernickelt/verchromt
reduzierter Durchgang
PN 10 für alle Größen
PTFE Dichtung
Fabrikat:Wesa