Raumsparsifon für Waschbecken m. ÜM 5/4'', DN40

Art-Nr.: 184109 / GTIN: 8595580503086



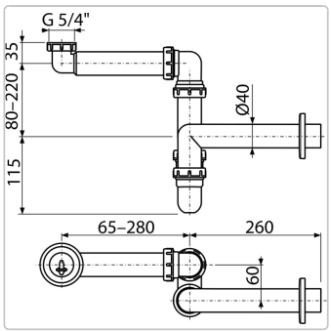

Produktinformation

DN40
für Waschbecken
mit Überwurfmutter 5/4“
Rosette aus Kunststoff
Geruchsverschluss: 64mm
Wasserdurchfluss: 60 l/min
Anschluss an Abflussrohr: Ø 40mm
Thermozertifikat: 95 °C
Material: Polypropylen