WC-Sitz Universal SOFTCLOSE, Duraplast, weiss

Art-Nr.: 184709 / GTIN: 8595580539665











Produktinformation



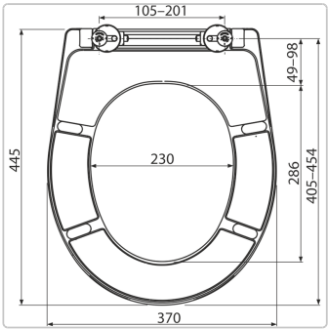

Farbe: weiss
CLICK-System – leicht zu reinigende Keramik dank schnell abnehmbarem Sitz
Metallscharniere mit weißer Kunststoffabdeckung, universell in zwei Achsen verstellbar
SOFTCLOSE – sicheres Schließsystem mit Verzögerung
Farbstabiles Material
Möglichkeit, das Scharnier mit einem Schraubendreher von oben festzuziehen
Material: Duroplast mit antibakteriellen Eigenschaften (gesichert durch den Gehalt an Silberverbindungen)
Norm: DIN 19516