Sifon-Distanzstück 5/4“

Art-Nr.: 012049 / GTIN: 4042707100450



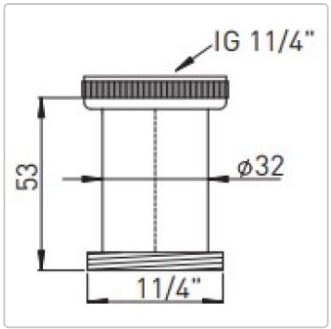

Produktinformation

IG 5/4“ x AG 5/4“
Höhe: 53mm
optimal wenn ein dickes Becken oder Waschtisch die Sifon Montage erschwert
Messing verchromt