Gewinde-Verlängerung für UP-Sifon

Art-Nr.: 207801 / GTIN: 4002545020785



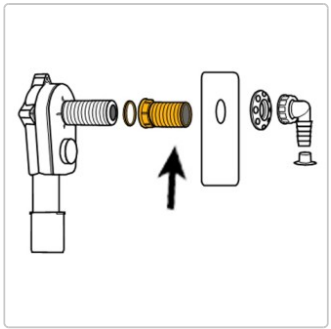

Produktinformation

Länge: 96mm
AG-/IG-Gewinde 1“
aus schlagfestem Polypropylen
dichtend am Innendurchmesser
verlängert den Gewindestutzen bis zu 80mm
mit Überwurfmutter und Dichtung
nach DIN EN 274