Kondensat- und Geräteanschlusstülle ''Save'' 1'', 3/4'' auf 1'' und 3/8'', mit Rückflussverhinderer

Art-Nr.: 293701 / GTIN: 4002545029375



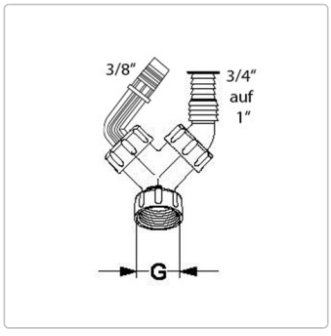

Produktinformation

Aus schlagfestem Polypropylen mit neuem revolutionärem Rückstausystem
öffnet nur bei ablaufendem Wasser
Komplett mit Dichtung, Dichtscheibe, Blindstopfen u. mit 1'' Mutter u. Kombi-Anschluss ¾''
auf 1'' und Kondensat-Anschluss 3/8''
dicht bis 1 bar
nach DIN
HAAS